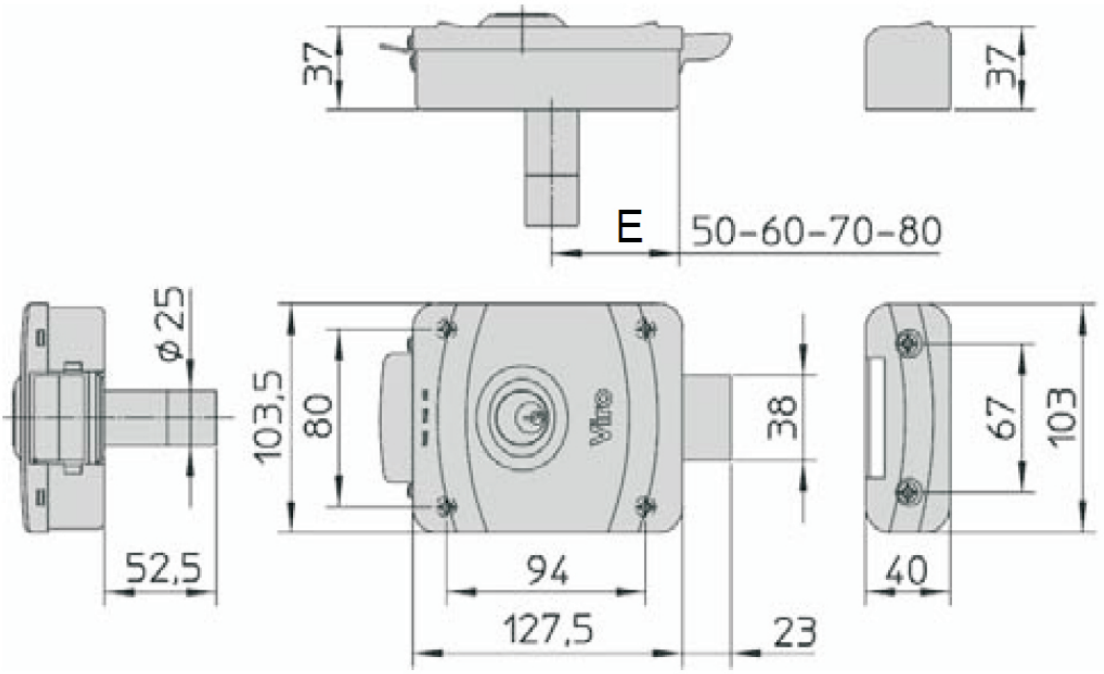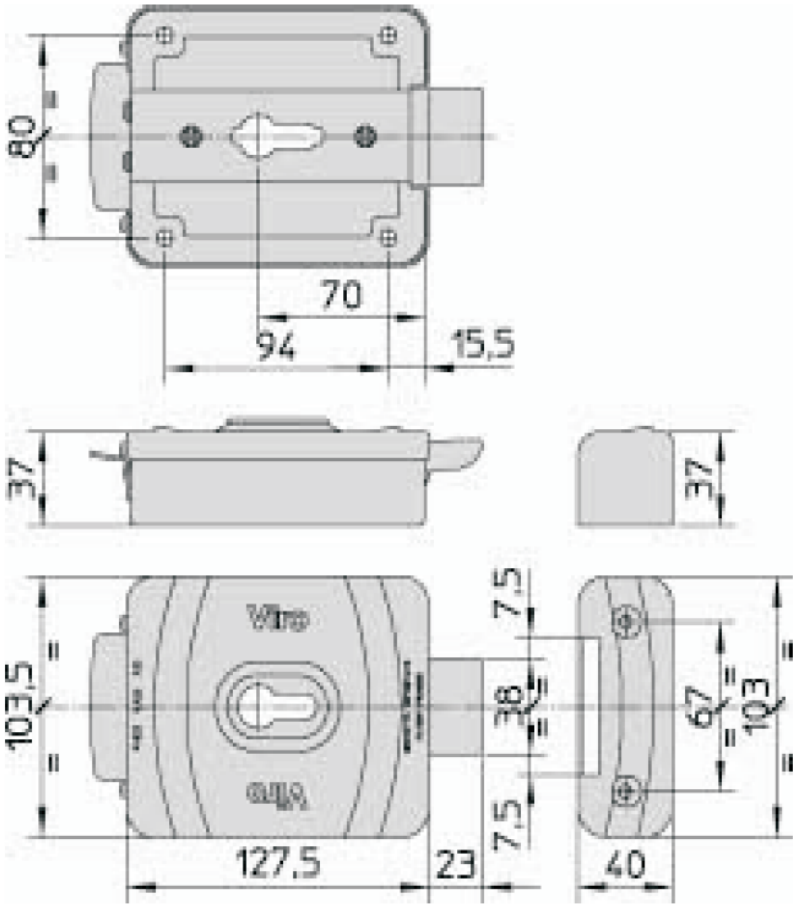Maße des V9083 Elektroschloss