Anschluss RKAU2 auf der Motorsteuerung LRS-2212

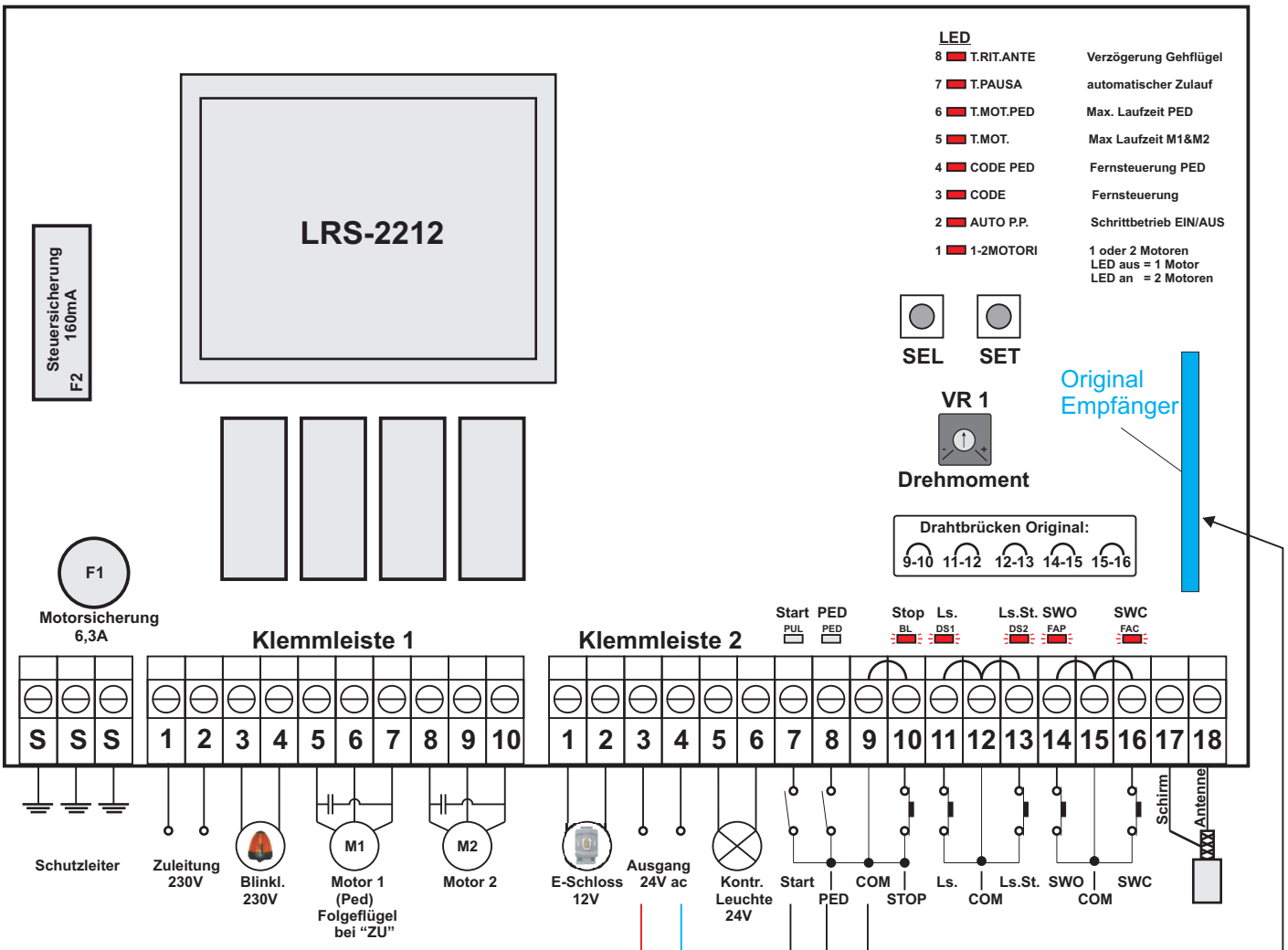

Anleitung Empfänger RKAU2 mit Schraubklemmen

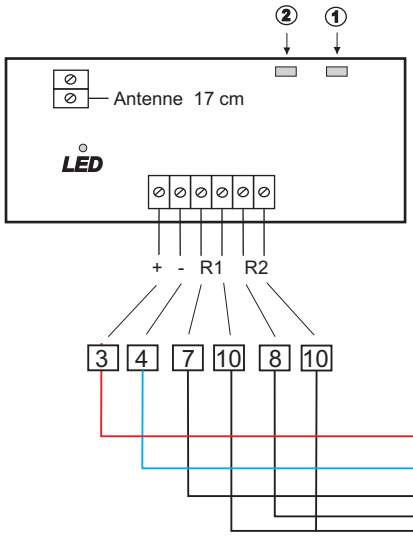

Handsender einlernen:

Taste ① 1x kurz betätigen,gewünschte Taste des Handsender betätigen = Kanal 1

Taste ① 2x kurz betätigen, gewünschte Taste des Handsender betätigen = Kanal 2

Löschen:

Taste ② gedrückt halten, (ca 10 sec.) beide Kanäle sind gelöscht.

Anschluss:
+ / - Versorgungsspannung 12-24 V AC / DC
R1 Relaiskontakt 1 (Schließer)
R2 Relaiskontakt 2 (Schließer)

Achtung: den Empfänger auf der LRS2212 abziehen und die Handsender nur auf dem RKAU2 einlernen.

Info: Elektrische Anlagen dürfen nur von einem Fachelektriker in Betrieb genommen werden.